에르고스타일

ERGOSTYLE®

에르고스타일

ERGOSTYLE®

에르고 트윈 스포크 핸드휠

다양한 색상

elesa 게재쪽 4

품 번 ENTW,ETW,ETW-F

사 양 핸들 외경 125~200

에르고 디스크 핸드휠

다양한 색상

elesa 게재쪽 6

품 번 EEDH

사 양 핸들 외경 125~175

에르고 보어드 크랭크 핸들

다양한 색상

elesa 게재쪽 8

품 번 EBCH-R

사 양 핸들 외경 100,125

에르고 컨트롤 레버

사이즈추가 다양한 색상

elesa 게재쪽 10

품 번 ECL

사 양 핸들 외경 32~54

에르고 회전 그립

elesa 게재쪽 12

품 번 ERG

사 양 그립 길이 65~95

에르고 폴딩 그립

elesa 게재쪽 13

품 번 EFAG

사 양 그립 길이 83~119

에르고 볼 그립 소프트

elesa 게재쪽 14

품 번 EBG-SOFT

사 양 나사 사이즈 M8, M10

에르고 필라 그립 소프트

elesa 게재쪽 14

품 번 EPG85SOFT

사 양 적용 샤프트 Φ8

에르고 싱글 윙 너트

NEW

elesa 게재쪽 15

품 번 ESWN

사 양 나사 사이즈 M6,M8,M10

에르고 윙 너트

SUS 다양한 색상 사이즈추가

elesa 게재쪽 16

품 번 EWN,ENWN

사 양 나사 사이즈 M5~M10

에르고 널드 노브

사이즈추가 다양한 색상

elesa 게재쪽 18

품 번 EKK

사 양 나사 사이즈 M3~M10

에르고 세븐 로브 노브

사이즈추가

elesa 게재쪽 20

품 번 ELK

사 양 나사 사이즈 M6~M12

에르고 그립 노브

사이즈추가 다양한 색상

elesa 게재쪽 22

품 번 EGK

사 양 적용샤프트외경 Φ10,Φ12

에르고 아치 그립

다양한 색상

elesa 게재쪽 24

품 번 EAG

사 양 취부 피치 93.5 117 150

에르고 세이프티 핸들 에르고 윙 핸들

다양한 색상

elesa 게재쪽 26

품 번 ESH,EWH

사 양 취부 피치 93.5

어저스트 클램프 레버

SUS PRICE DOWN 사이즈추가

elesa 게재쪽 28

품 번 EAL

사 양 나사 사이즈 M5~M12

에르고 레버 핸들

NEW

elesa 게재쪽 30

품 번 ELH

사 양 나사 사이즈 M6~M12

ENTW,ETW,ETW-F 에르고 트윈 스포크 핸드휠

Original ELESA Model ETW.

ETW (회전 손잡이)

ENTW (손잡이 없음)

ETW-F (접이식 회전 손잡이)

핸드휠 Ma. **재 질** 폴리프로필렌
Co. **색 상** 무광택 검정

인서트 Ma. **재 질** SUM24L
Tr. **처 리** 검정 착색

센터 캡 Ma. **재 질** 나일론 수지
Co. **색 상** 무광택 검정
오렌지,회색, 노랑, 연파랑, 빨강

손잡이 Ma. **재 질** 폴리프로필렌
Co. **색 상** 검정

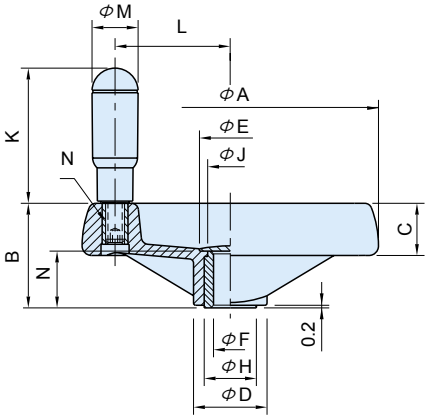

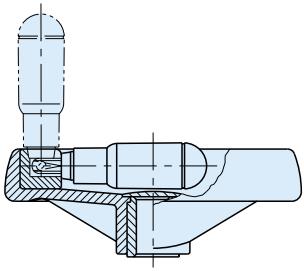

ETW-F
(접이식 회전 손잡이)

타 입		A	B	C	D	E	F (H7)	G	H	J	K	L	M	N
ENTW	125	124	44	22	31	26	12	22	22	20	73	48	22	M8x12.5
ETW	160	160	51	25	40	31.5	14	27	26	24	86	65	24.5	
ETW-F	200	200	61	28	50	36	20	34	30	28	95	84	26.5	M10x1.5

손잡이 없음			ERG형 회전 손잡이			EFAG형 접이식 회전 손잡이		
품 번	질량(g)	가 격	품 번	질량(g)	가 격	품 번	질량(g)	가 격
ENTW125	160	26,900	ETW125	220	41,900	ETW125F	210	92700
ENTW160	275	37,400	ETW160	340	53,800	ETW160F	375	109,00
ENTW200	430	58,300	ETW200	505	74,800	ETW200F	540	125,600

특 징

- 내충격성 강도에 강하고 산, 알칼리, 유지의 거의 모든 약품에우 수한 내성을 발휘하는 특수 수지재입니다.
- 보스 홀의 표면은 취부후 부속품인 캡으로 간단하게 씌울 수 있습니다.
- 손에 피트되는 림 곡선입니다.
- 파이로트홀 가공 완료입니다.

주의사항

- 고온 또는 다습한 조건에서 사용할 경우는 수지의 재료 특성이 떨어질 우려가 있습니다.
- 센터캡의 색이 지정되어 있으므로 색상코드를 지정해 주십시오.
- 센터캡은 수송중의 상처나 오물로부터 보호하기 위해 각각 포장하기 때문에 사용자가 조립하여 사용하십시오.

기술데이타

기계강도

핸들휠 외 경	토르크 전달력 T_1 (N.m)	내충격 강도 S_1 (J)
125	94	10
160	185	15
200	300	24

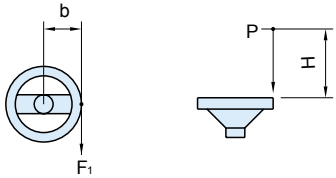

T_1[N.m]=F_1[N]xb[m]　　S_1[J]=P[N]xh[m]

※ P=6.7N경구

■주문품번(센터캡 색상 코드를 지정해 주십시오.)

ENTW125 - BR

품번　　색 코드

※위 품번이 ENTW125, 센터캡이 검정인 경우입니다.

색 코드	센터 캡 색상
OG	오렌지
GR	회색
YE	노랑
LB	연파랑
BR	검정
RE	빨강

오렌지　회색　노랑　연파랑　검정　빨강

참조페이지

센터캡의 취부,분리 방법은 P.31를 참고하십시오.

EEDH 에르고 디스크 핸드휠

Original ELESA Model ESW.

EEDH-R(회전 손잡이)

EEDH-F(접이식 회전 손잡이)

핸드휠 Ma. **재 질** 폴리프로필렌
Co. **처 리** 무광택 검정

인서트 Ma. **재 질** SUM24L
Tr. **처 리** 검정

센터 캡 Ma. **재 질** 나일론수지
Co. **색 상** 무광택 검정
오렌지, 회색, 노랑, 연파랑, 빨강

손잡이 Ma. **재 질** 폴리프로필렌
Co. **색 상** 무광택 검정

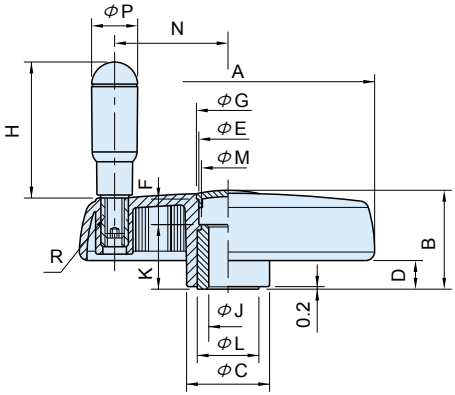

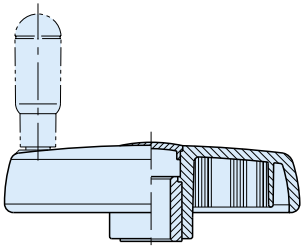

EEDH-F
(접이식 회전 손잡이)

타 입		A	B	C	D	E	F	G	H	J (H7)	K	L	M	N	P	R
EEDH	125	125	42.5	35	11	29	13.5	31	65	12	27	26	24	47	20.5	M 6x1
	150	150	47.5	38	12	32	15.5	34	73	14	30			56.5	22	M 8x1.25
	175	176	52.5	44	13	36	22.5	39	86	16	28	35	33	70	24.5	M10x1.5

ERG형 회전 손잡이			EFAG형 접이식 회전 손잡이		
품 번	질량(g)	가 격	품 번	질량(g)	가 격
EEDH125R	245	52,300	EEDH125F	275	104,700
EEDH150R	350	61,300	EEDH150F	410	113,600
EEDH175R	475	80,700	EEDH175F	560	134,600

특 징

- 내충격 강도에 강하고 산,알칼리,유지의 거의 모든 약품에 우수한 내성을 발휘하는 특수 수지재입니다.
- 보스 홀의 표면은 취부후 부속품인 캡으로 간단하게 씌울 수 있습니다.
- 손에 피트되는 림 곡선입니다.
- 파이로트홀은 가공 완료입니다.

참조페이지

- 고온 또는 다습한 조건에서 사용할 경우는 수지의 재료 특성이 떨어질 우려가 있습니다.
- 센터캡의 색이 지정되어 있으므로 색상코드를 지정해 주십시오.
- 센터캡은 수송중의 상처나 오물로부터 보호하기 위해 각각 포장하기 때문에 사용자가 조립하여 사용하십시오.

기술데이타

기계강도

품 번	토르크 전달력 T_1 (N.m)	내충격 강도 S_1 (J)
EEDH125R	125	25
EEDH125F		14
EEDH150R	180	26
EEDH150F		15
EEDH175R	195	26
EEDH175F		20

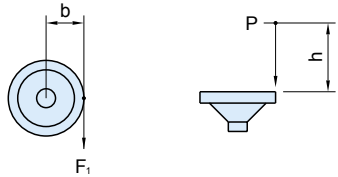

T_1[N.m]=F_1[N]xb[m]

※ P=6.7N경구
S_1[J]=P[N]xh[m]

■주문품번(센터캡 색상 코드를 지정해 주십시오.)

EEDH125R - BR

품번 색 코드

※ 위 품번이 EEDH125R, 센터캡이 검정인 경우입니다.

색 코드	센터 캡 색상
OG	오렌지
GR	회색
YE	노랑
LB	연파랑
BR	검정
RE	빨강

오렌지 회색 노랑 연파랑 검정 빨강

참조페이지

센터캡의 취부 분리 방법은 P.31를 참고하십시오.

EBCH-R 에르고 보어드 크랭크 핸들

Original ELESA Model EKH.

크랭크 Ma. **재 질** 나일론 수지 (유리섬유강화)
Co. **처 리** 무광택 검정
인서트 Ma. **재 질** SUM24L
Tr. **처 리** 검정
캡 Ma. **재 질** 나일론수지
Co. **색 상** 무광택 검정 오렌지, 회색, 노랑 연파랑,빨강
손잡이 Ma. **재 질** 나일론 수지
Co. **색 상** 무광택 검정

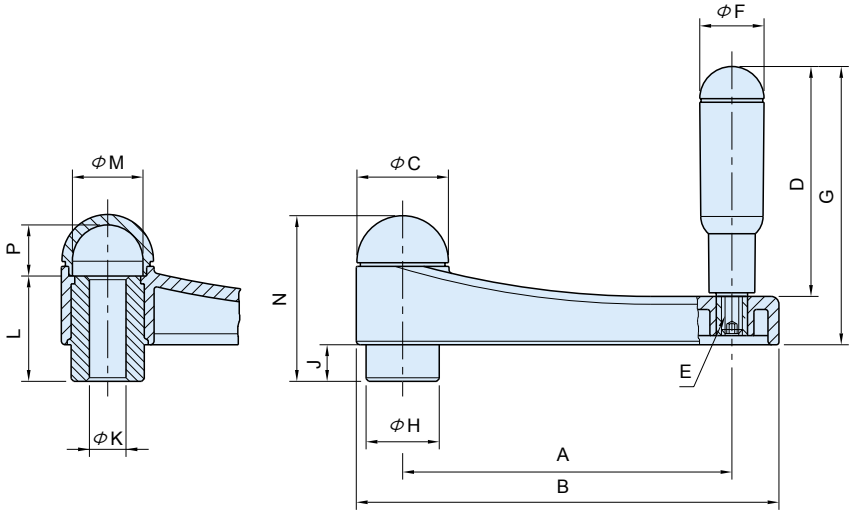

품 번	A	B	C	D	E	F	G	H	J	K (H7)	L	M
EBCH100R	100	130	30	73	M8x1.25	22	89	24	10	12	33	23.5
EBCH125R	125	160	35	86		24.5	104.5	28	14	14	40	26.5

품 번	N	P	질량 (g)	가 격
EBCH100R	52.5	17	200	31,100
EBCH125R	61	18	298	43,700

특 징

- 보스홀 표면은 취부후 부속품인 캡으로 간단하게 씌울 수 있습니다.
- 손잡이는 elesa ERG형의 회전 손잡이를 사용하고 있습니다.
- 튼튼한 리브구조 입니다.
- 파이로트홀 가공완료 입니다.

주의사항

- 고온 또는 다습한 조건에서 사용할 경우는 수지의 재료 특성이 떨어질 우려가 있습니다.
- 센터캡의 색이 지정되어 있으므로 색상코드를 지정해 주십시오.
- 센터캡은 수송중의 상처나 오물로부터 보호하기 위해 각각 포장하기 때문에 사용자가 조립하여 사용하십시오.

기술데이타

기계강도

회전반경 A	토르크 전달력 T_1(N.m)	내충격 강도 S_1(J)
100	200	27
125	350	45

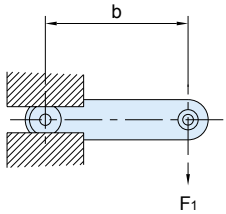

T_1[N.m]=F_1[N]xb[m]

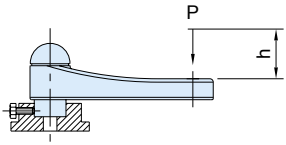

S_1[J]=P[N]xh[m]

※ P=6.7N경구

■주문품번(센터캡 색상 코드를 지정해 주십시오.)

EBCH100R - BR

품번 색 코드

※위 품번이 ECBH100R, 센터캡이 검정인 경우입니다.

색 코드	센터 캡 색상
OG	오렌지
GR	회색
YE	노랑
LB	연파랑
BR	검정
RE	빨강

오렌지 회색 노랑 연파랑 검정 빨강

참조페이지

센터캡의 취부 분리 방법은 P.31를 참고하십시오.

ECL 에르고 컨트롤 레버

사이즈추가
적색문자표기

Original ELESA Model ELC.

레버 Ma. **재 질** 나일론 수지 (유리섬유강화)
Co. **색 상** 무광택 검정

인서트 Ma. **재 질** SUM24L
Co. **처 리** 검정 착색

캡 Ma. **재 질** 나일론수지
Co. **색 상** 무광택 검정
오렌지, 회색 ,노랑
연파랑, 빨강

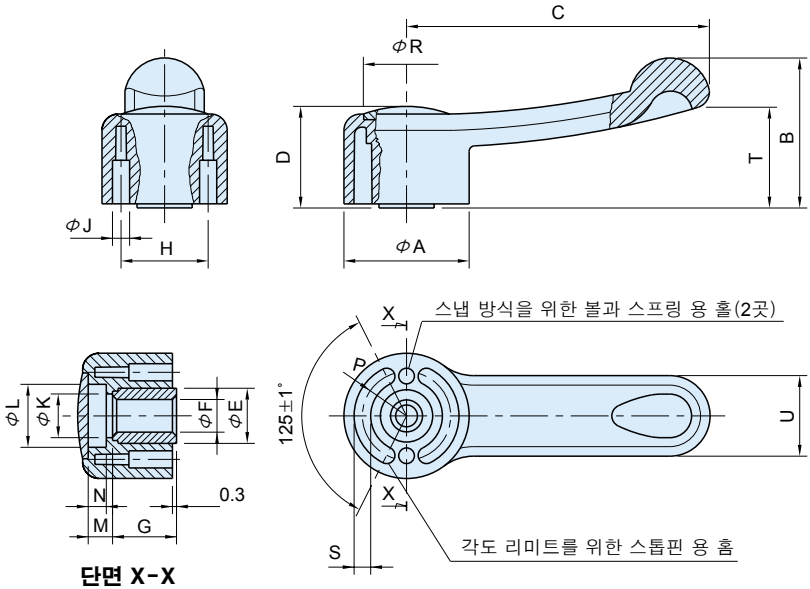

품 번	A	B	C	D	E	F (H7)	G	H	J	K	L	M
ECL32	32	35	67	24	15	6	16	24	4	10	16	5
ECL37	37	41	85	27	18	8	17.5	26	5	13.5	20	7.5
ECL46	46	54	110	35	22	12	22	32	6	17	25.5	10
ECL54	54	60	140	38	26	14	27	39	8	21	31	8.5

품 번	N	P	R	S	T	U	질량 (g)	가 격
ECL32	3	12	22.5	4.3	24	20	50	9,900
ECL37	5	13.8	26	4.3	27	23	63	15,000
ECL46	8	17.5	31.5	6.5	36	29	129	18,400
ECL54	6	20.2	37	7.3	38	34	145	25,300

특 징

- 암의 완만한 곡선과, 선단의 반구 마무리가 손잡이의 우수함을 더하고 부드럽고 힘있는 조작을 가능하게 합니다.
- 보스 홀의 표면은 취부 후 부속품인 캡으로 간단하게 씌울 수 있습니다.
- 파이로트홀 가공완료 입니다.
- 별매품인 볼과 스프링(CLB)를 취부하여 스냅방식으로 이용할 수 있습니다. 또 125±°의 각도의 레버 조작 각도를 제한하는 스톱 핀용 홈이 보스에 설치되어 있습니다.(그림 5참조)

주의사항

· 고온 또는 다습한 조건에서 사용할 경우는 수지의 재료 특성이 떨어질 우려가 있습니다.
· 센터캡의 색이 지정되어 있으므로 색상코드를 지정해 주십시오.
· 센터캡은 수송중의 상처나 오물로부터 보호하기 위해 각각 포장하기 때문에 사용자가 조립하여 사용하십시오.

사용예 및 사용방법

샤프트 고정 방법

①관통 탭홀

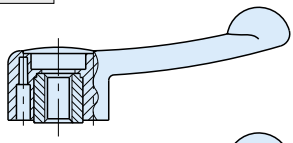

②사각 홀

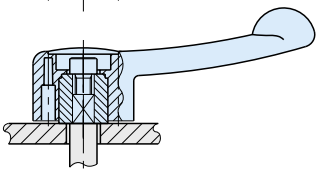

③키 홈

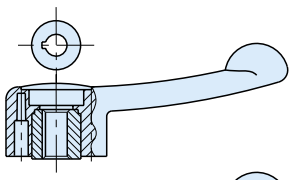

④세트 스크류

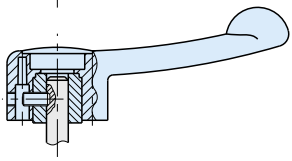

스냅 방식의 방법

⑤스톱 핀 사용

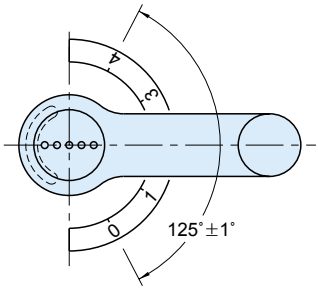

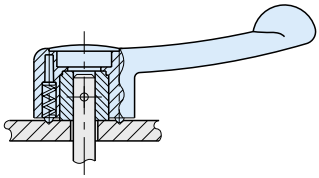

■주문품번(센터캡 색상 코드를 지정해 주십시오.)

ECL37 - BR

품번 색 코드

※위 품번이 ECL37, 센터캡이 검정인 경우입니다.

색 코드	센터 캡 색상
OG	오렌지
GR	회색
YE	노랑
LB	연파랑
BR	검정
RE	빨강

참조페이지

센터캡의 취부 분리 방법은 P.31를 참고하십시오.

오렌지

회색

노랑

연파랑

검정

빨강

ERG 에르고 회전 그립

Original ELESA Model ECH+x.

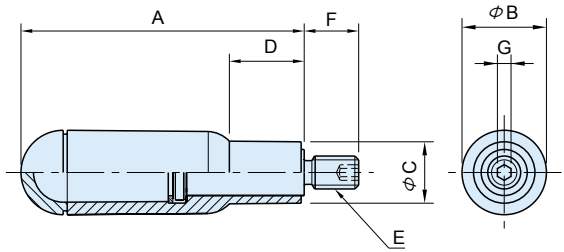

그립
Ma. **재 질** 폴리프로필렌
Co. **색 상** 무광택 검정
샹크
Ma. **재 질** 스틸
Tr. **처 리** 아연도금

품 번	A	B	C	D	E	F	G	질량 (g)	가 격
ERG65	65	20.5	15	18.5	M 6×1	13	3	25	13,200
ERG73	73	22	16	19	M 8×1.25	15	4	47	15,000
ERG86	86	24.5	17.5	24				54	15,000
ERG86A					M10×1.5	17	5	55	15,000
ERG95	95	26.5	18	25				59	15,000

특 징

- 테이퍼 형태의 그립끝단은 보다 쥐기 쉽고, 미끄럼 방지 대응으로 되어있습니다.
- 그립 엔드는 손바닥에 피트하는 반원마무리 입니다.
- 나사부 선단의 육각홀을 렌치로 조여 설치합니다.

주의사항

고온 또는 다습한 조건에서 사용할 경우 수지의 재료 특성이 떨어질 우려가 있습니다.

EFAG 에르고 폴딩 그립

Original ELESA Model EFH.

그 립 Ma. **재 질** 폴리프로필렌
Co. **색 상** 무광택 검정

샹 크 Ma. **재 질** 스틸
Tr. **색 상** 검정 착색

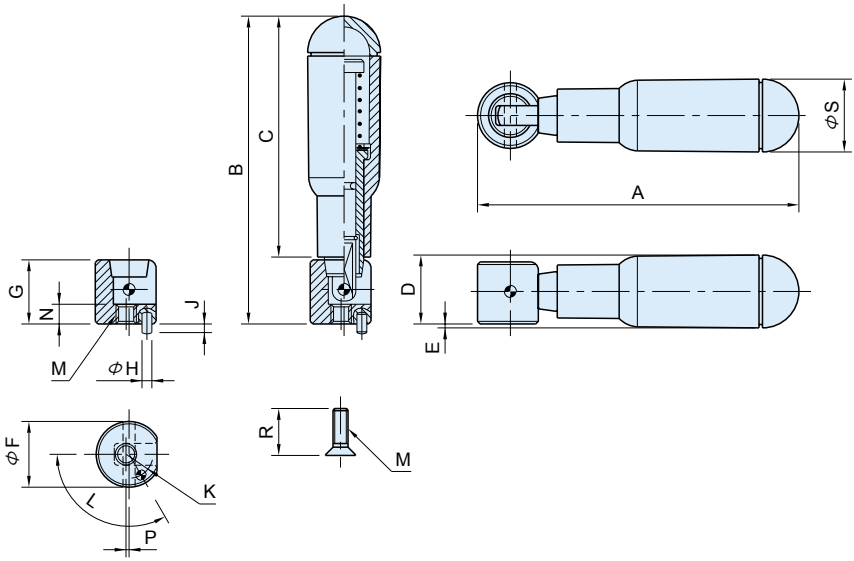

품 번	A	B	C	D	E	F	G	H	J	K	L	M	N	P
EFAG65	83	80.5	65	19	1.5	16	15	3	3	5.5	90°	M4×0.7	5	1
EFAG73	91	88.5	73	19.5	2.5									
EFAG73A	97	93		21.5	0.5	20	19.5			7	120°	M6×1	6	0.6
EFAG86	110	106	86	23	1.5									
EFAG95	119	115	95	24	2.5									

품 번	R	S	질량 (g)	가 격
EFAG65	8	20.5	44	55,300
EFAG73	10	22	80	59,800
EFAG73A			91	50,800
EFAG86	12	24.5	98	64,300
EFAG95		26.5	103	64,300

특 징

- 테이퍼 형태의 그립 끝단은 보다 쥐기 쉽고 미끄럼 방지 대응으로 되어 있습니다.
- 그립 엔드는 손바닥에 딱 맞는 반원마무리 입니다.

주의사항

고온 또는 다습한 조건에서 사용할 경우 수지의 재료 특성이 떨어질 우려가 있습니다.

EBG-SOFT 에르고 볼 그립 소프트

암나사 수나사

그립
Ma. 재 질 나일론 수지
열가소성 엘라스트마 피복
Ha. 경 도 쇼어A70(열가소성 엘라스트마)
Co. 색 상 무광택 검정
암나사
Ma. 재 질 황동
수나사
Ma. 재 질 SS400
Tr. 처 리 아연도금

Original ELESA Model EBK.

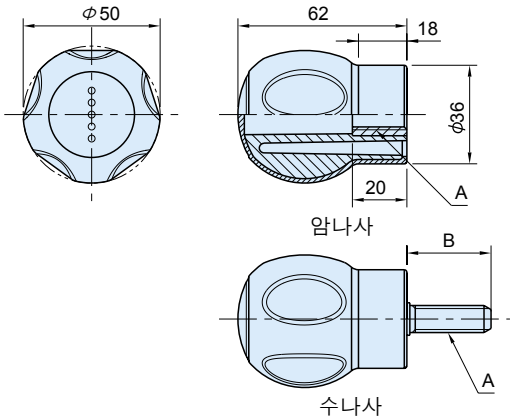

■암나사

품 번	A	질량 (g)	가 격
EBG50- SOFT	M 8×1.25	79	13,800
EBG50A-SOFT	M10×1.5	76	13,800

■수나사

품 번	A	B	질량 (g)	가 격
EBG50 X20-SOFT	M 8×1.25	20	76	13,300
EBG50AX25-SOFT	M10×1.5	25	107	13,500

특 징

- 손잡이 부분을 열가소성 엘라스토마로 피복한 소프트 터치 그립입니다.
- 피로감이 없는 소프트한 감촉이 뛰어납니다.

EPG85SOFT 에르고 피라 그립 소프트

그립
Ma. 재 질 열가소성 엘라스트마
Ha. 경 도 쇼어 A90
Co. 색 상 무광택 검정

Original ELESA Model EGH.

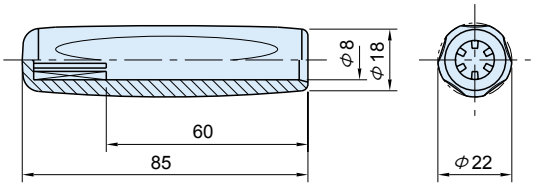

품 번	질량 (g)	가 격
EPG85SOFT	21	5,400

특 징

- 강하게 끼워 넣는 것만으로 설치 가능하기 때문에 표준품인 연마봉(공차 h9)을 그대로 이용할 수 있습니다.
- 재질이 열가소성 엘라스토마이므로 피로감이 없는 소프트한 감촉이 뛰어납니다.

ESWN 에르고 싱글 윙 너트

NEW

Original ELESA Model ESN.

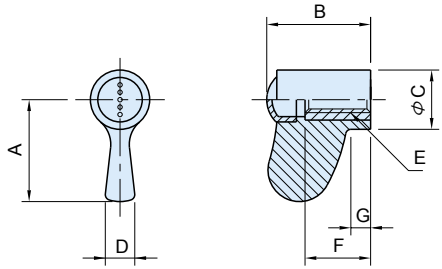

노브
Ma. **재 질** 나일론수지 (유리섬유강화)
Co. **색 상** 무광택 검정
캡
Ma. **재 질** 나일론 수지
Co. **색 상** 무광택 검정
암나사
Ma. **재 질** 황동

품 번	A	B	C	D	E	F	G	질량 (g)	가 격
ESWN55	27.5	28	16	8	M 6×1	18	6.5	15	3,800
ESWN55A					M 8×1.25			14	3,800
ESWN70	35	36	20	10		20	8	29	5,600
ESWN70A					M10×1.5			28	5,600

특 징

- 윙이 손에 딱 피트되어 최대힘으로 조아도 손가락에 위화감을 주지 않습니다.

참조페이지

센터 캡의 설치분리 방법은 P.31을 참조하세요.

주의사항

- 캡의 분리는 뒤에서 볼트를 나사로 꽂아 밀어 올리면 간단히 분리됩니다.
- 고온 다습한 조건에서 사용할 경우 수지 재료 특성이 떨어질 우려가 있습니다.

EWN,ENWN 에르고 윙 너트

SUS 방 청 | 사이즈추가 적색문자표기

Original ELESA Model EWN.

EWN(암나사)

EWN(수나사)

ENWN(암나사,캡 없음)

노 브 Ma. **재 질** 나일론 수지 (유리섬유강화)
Co. **색 상** 무광택 검정
캡 Ma. **재 질** 나일론 수지
Co. **색 상** 무광택 검정
오렌지, 회색, 노랑, 연파랑, 빨강

암나사 <황동제>
Ma. **재 질** 황동
<SUS제>
Ma. 재 질 SUS303

수나사 <스틸제>
Ma. **재 질** 스틸
Tr. **처 리** 아연도금
<SUS제>
Ma. **재 질** SUS303

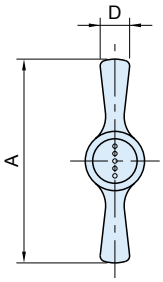

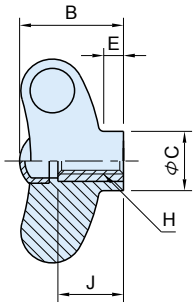

EWN(암나사)

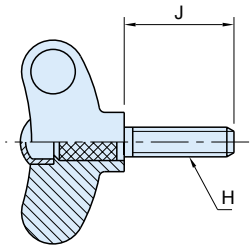

EWN(수나사)

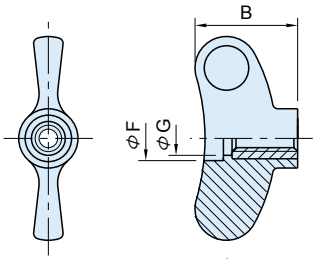

ENWN(암나사,캡 없음)

타 입		A	B	C	D	E
EWN	48	47	24	13.5	7	5.5
	55	55	28	16	8	6.5
	70	70	36	20	10	8

타 입		A	B	C	D	E	F	G
ENWN	48	47	23.5	13.5	7	5.5	10	8.5
	55	55	27.5	16	8	6.5	12	10.5
	70	70	35.5	20	10	8	15	13

■EWN,ENWN(암나사)

캡 있음					캡 없음					H	J
황동제		SUS제		질량 (g)	황동제		SUS제		질량 (g)		
품 번	가격	품 번	가격		품 번	가격	품 번	가격			
EWN48	5,100	-	-	11	ENWN48	4,800	-	-	10	M 5×0.8	12
-	-	EWN48A-SUS	8,200	10	-	-	ENWN48A-SUS	8,100	9	M 6×1	
EWN55	5,700	-	-	20	ENWN55	5,200	-	-	19		18
EWN55A	5,700	EWN55A-SUS	13,200	19	ENWN55A	5,400	ENWN55A-SUS	12,900	18	M 8×1.25	
EWN70	8,100	-	-	34	ENWN70	7,500	-	-	32		20
EWN70A	8,100	EWN70A-SUS	17,900	33	ENWN70A	7,600	ENWN70A-SUS	17,900	31	M10×1.5	

■EWN(수나사)

스틸제		SUS제		H	J	질량 (g)
품 번	가 격	품 번	가 격			
EWN48 ×16	5,700	-	-	M 5×0.8	16	11
EWN48 ×20	5,700	-	-		20	12
EWN48A×20	5,700	-	-	M 6×1	20	13
EWN48A×30	5,800	-	-		30	15
EWN48A×40	6,000	-	-		40	17
EWN55 ×20	6,900	EWN55 ×20-SUS	9,300	M 8×1.25	20	23
EWN55 ×30	7,200	EWN55 ×30-SUS	10,000		30	26
EWN55 ×40	7,300	-	-		40	29
EWN55A×20	7,300	-	-	M10×1.5	20	28
EWN55A×30	7,500	-	-		30	34
EWN55A×40	7,800	-	-		40	40
EWN70 ×20	7,500	-	-	M 8×1.25	20	35
EWN70 ×30	7,600	-	-		30	38
EWN70A×20	7,800	EWN70A×20-SUS	13,200	M10×1.5	20	41
EWN70A×30	8,100	EWN70A×30-SUS	14,400		30	47
EWN70A×40	8,200	-	-		40	53

특 징

- 날개 양쪽이 손가락에 꼭 맞아 최대힘으로 조아도 손가락에 거부감을 주지 않습니다.

참조페이지

센터 캡의 설치분리 방법은 P.31을 참조하세요.

주의사항

- 캡의 분리는 뒤에서 볼트를 나사로 꽂아 밀어올리면 간단하게 분리됩니다.
- 고온 다습의 조건에서 사용할 경우 수지 재료 특성이 떨어질 우려가 있습니다.
- 센터 캡의 색이 지정되어 있으므로 색상 코드를 지정해주십시오.
- 센터캡은 수송중 상처나 더러움에서 보호하기위해 각각 포장 하기 때문에 사용자가 조립해 사용하십시오.

■주문품번
(센터 캡의 색 코드를 지정해주십시오.)

EWN48 - BR

품번 색 코드

※위 품번이 EWN48, 센터캡이 검정인 경우입니다.

색 코드	센터 캡 색상
OG	오렌지
GR	회색
YE	노랑
LB	연파랑
BR	검정
RE	빨강

EKK 에르고 널드 노브

사이즈추가
적색문자표기

Original ELESA Model EKK.

암나사

수나사

노브 <암나사>
Ma. 재 질 나일론 수지
Co. 색 상 무광택 검정
오렌지, 회색, 노랑
연파랑, 빨강

<수나사>
Ma. 재 질 나일론 수지
(유리 섬유강화)
Co. 색 상 무광택 검정

암나사 Ma. 재 질 황동

수나사 Ma. 재 질 스틸
Tr. 처 리 아연도금

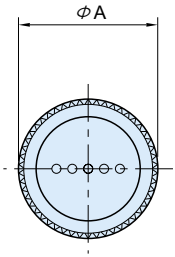

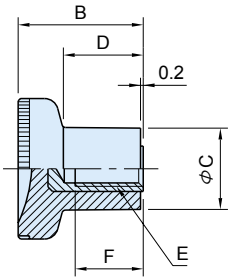

암나사

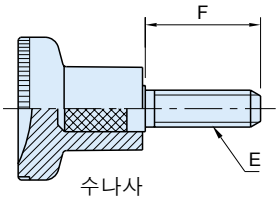

수나사

타 입		A	B	C	D
EKK	16	16	13	8.5	8.5
	18	18	15.5	10.5	10.5
	21	21	18	12.5	
	21A				
	25	25	22.5	14.5	14
	25A				
	31	31	27	18.5	17
	31A				

■암나사

품 번 검 정	가 격	품 번 오렌지	회색	노랑	연파랑	빨강	가 격	E	F	질량 (g)
EKK16	4,000	EKK16-OG	EKK16-GR	EKK16-YE	EKK16-LB	EKK16-RE	4,500	M 3×0.5	6	7
EKK18	4,000	EKK18-OG	EKK18-GR	EKK18-YE	EKK18-LB	EKK18-RE	4,500	M 4×0.7		6
EKK21	3,300	EKK21-OG	EKK21-GR	EKK21-YE	EKK21-LB	EKK21-RE	3,900		10	8
EKK21A	3,300	EKK21A-OG	EKK21A-GR	EKK21A-YE	EKK21A-LB	EKK21A-RE	3,900	M 5×0.8		7
EKK25	3,600	EKK25-OG	EKK25-GR	EKK25-YE	EKK25-LB	EKK25-RE	4,500	M 6×1	12	11
EKK25A	4,300	EKK25A-OG	EKK25A-GR	EKK25A-YE	EKK25A-LB	EKK25A-RE	5,100	M 8×1.25		10
EKK31	4,800	EKK31-OG	EKK31-GR	EKK31-YE	EKK31-LB	EKK31-RE	5,700		15	20
EKK31A	6,300	EKK31A-OG	EKK31A-GR	EKK31A-YE	EKK31A-LB	EKK31A-RE	7,200	M10×1.5	17	19

■ 수나사

품 번	E	F	질량 (g)	가 격
EKK21 ×10	M 5×0.8	10	7	3,300
EKK21 ×16		16	8	3,300
EKK21 ×20		20	9	3,300
EKK21A×16	M 6×1	16	10	3,100
EKK21A×20		20	11	3,100
EKK21A×30		30	13	3,100
EKK25 ×16		16	13	3,700
EKK25 ×20		20	14	3,900
EKK25 ×25		25	15	3,900
EKK25 ×30		30	16	3900
EKK31 ×20	M 8×1.25	20	26	4,600
EKK31 ×25		25	28	4,600
EKK31 ×30		30	30	4,800
EKK31 ×40		40	32	4,900
EKK31A×30	M10×1.5	30	34	5,100
EKK31A×40		40	40	5,100

주의사항

고온, 다습한 조건에서 사용할 경우 수지 재료의 특성이 떨어질 우려가 있습니다.

오렌지

회색

노랑

연파랑

검정

빨강

ELK 에르고 세븐 로브 노브

사이즈추가
적색문자표기

Original ELESA Model ELK.

ELK-F(관통 홀)

ELK-R(리머 홀)

ELK(탭 홀)

ELK(수나사)

노 브 Ma. **재 질** 나일론 수지 (유리섬유강화)
Co. **색 상** 무광택 검정

인서트 <관통홀 , 리머홀>
Ma. **재 질** SUM24L
Tr. **처 리** 검정 착색

<탭 홀>
Ma. **재 질** 황동

<수나사>
Ma. **재 질** 스틸
Tr. **처 리** 아연도금

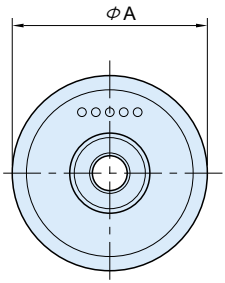

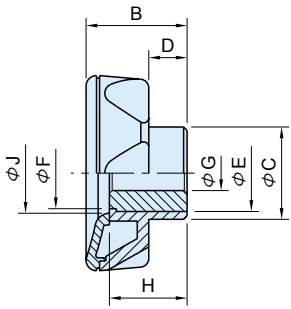

ELK-F
(관통 홀)

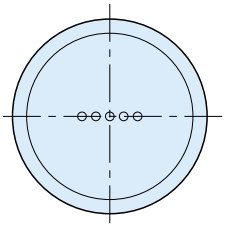

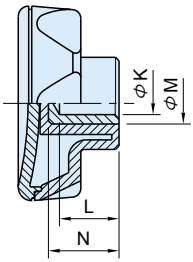

ELK-R
(리머 홀)

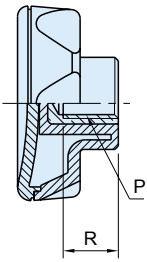

ELK
(탭 홀)

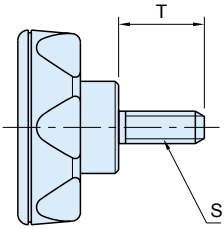

ELK
(수나사)

타 입		A	B	C	D
ELK	45	45	26	21	10
	56	56	29	26.5	11
	70	70	35	32.5	13

■ELK-F(관통 홀)

품 번	E	F	G (H7)	H	J	질량 (g)	가 격
ELK56F	22	20.5	10	22	23	80	17,900
ELK70F	26	24	12	27	28	132	20,900

■ELK-R(리머 홀)

품 번	K (H9)	L	M	N	질량 (g)	가 격
ELK45R		14	14	19	37	12,900
ELK56R				18	53	13,200
ELK70R	10	21	22	25	112	15,000

■ELK(탭 홀)

품 번	P	R	질량 (g)	가 격
ELK45	M 6×1	12	29	12,100
ELK45A	M 8×1.25	13	30	12,100
ELK56			41	13,200
ELK56A	M10×1.5		39	13,200
ELK70		18	68	15,000
ELK70A	M12×1.75	17	66	15,000

■ELK(수나사)

품 번	S	T	질량 (g)	가 격
ELK45A×20	M8×1.25	20	33	12,100
ELK45A×30		30	36	12,100
ELK56 ×20		20	46	13,200
ELK56 ×30		30	49	13,200
ELK56 ×40		40	52	13,200
ELK56A×20	M10×1.5	20	55	13,200
ELK56A×30		30	61	13,200
ELK56A×40		40	67	13,200
ELK70 ×30		30	83	15,000
ELK70A×50	M12×1.75	50	102	16,400

특 징

- 인간공학을 기준으로 하여 설계된 노브 측면이 쾌적한 손잡이 감을 주고 작은 힘으로 큰 조임력을 얻습니다.
- 본체 상면의 표준색은 검정입니다. 수주제작품에 오렌지, 회색, 노랑, 연파랑도 있습니다.

주의사항

- 고온 또는 다습한 조건에서 사용할 경우 수지의 재료 특성이 떨어질 우려가 있습니다.
- 수주 제작품의 주문 단위는 300개부터입니다. 또한 납기, 가격은 품번, 수량에 따라 달라지므로 본사로 문의해 주시기 바랍니다.

EGK 에르고 그립 노브

사이즈추가
적색문자표기

노브
Ma. 재 질 나일론 수지 (유리섬유강화)
Co. 색 상 무광택 검정
인서트
Ma. 재 질 SUM24L
Tr. 처 리 검정 착색
센터 캡
Ma. 재 질 나일론 수지
Co. 색 상 무광택 검정
오렌지,회색, 노랑, 연파랑, 빨강

Original ELESA Model EGK.

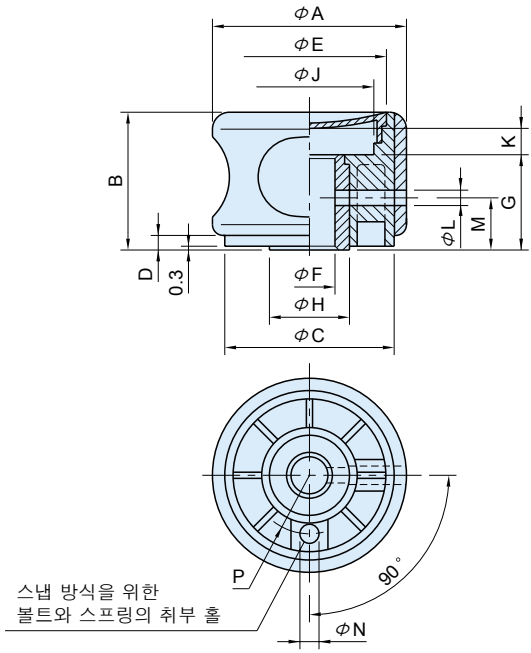

품 번	A	B	C	D	E	F (H7)	G	H	J	K	L	M
EGK50	50	38	43	3.5	40	10	22	22	28	12	5	14
EGK63	63	44	55		49.5	12	30	26	42	9		16

품 번	N	P	질량 (g)	가 격
EGK50	4.2	15	95	19,600
EGK63	6.2	19	185	28,800

특 징

- 측면 4군데에는 미끄럼 방지가 설치되어 있으며 노브 표면에는 엘라스토마 피복되어 있으므로 소프트 타입의 감각으로 쾌적한 조작성을 얻을 수 있습니다.
- 볼트와 너트를 취부하여 스냅 방식으로 이용할 수 있습니다.
- 보스 홀의 겉은, 설치후 부속품인 캡으로 간단하게 씌울 수 있습니다.
- 파이로트홀은 가공 완료입니다.

주의사항

- 고온 또는 다습한 조건에서 사용할 경우는 수지 재료 특성이 떨어질 우려가 있습니다.
- 센터 캡의 색이 지정되어 있으므로 색상코드를 지정해 주십시오.
- 센터 캡은 수송 중 상처나 오염으로부터 보호하기 위해 각각 따로 포장하기 때문에 사용자가 조립해 사용하십시오.

사용예 및 사용방법

샤프트 고정 방법

<평행키>

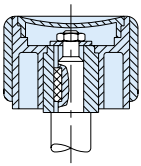

<세트 스크류>

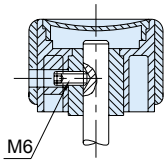

<스프링 핀>

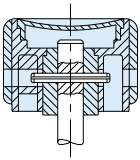

스냅 방식의 방법

<볼과 스프링>

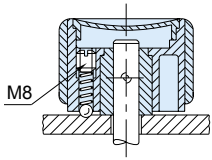

주)샤프트와 노브의 현장 가공이 필요합니다.

※위 취부에는 홀 추가가 필요합니다. 또 평행키나 볼, 스프링 등은 부속되어 있지 않습니다.

■주문품번(센터 캡의 색상 코드를 지정해주십시오.)

EGK63- BR

품번 색 코드

※위 품번은 EGK63, 센터캡이 검정인 경우입니다.

색 코드	센터 캡 색상
OG	오렌지
GR	회색
YE	노랑
LB	연파랑
BR	검정
RE	빨강

오렌지

회색

노랑

연파랑

검정

빨강

참조페이지

센터캡의 취부 분리 방법은 P.31를 참고하십시오.

EAG 에르고 아치 그립

Original ELESA Model EBP.

그립 Ma. 재 질 나일론 수지 (유리섬유강화)
Co. 색 상 무광택 검정
캡 Ma. 재 질 나일론 수지
Co. 색 상 무광택 검정
오렌지, 회색, 노랑
연파랑, 빨강
암나사 [EAG-B 타입]
Ma. 재 질 황동

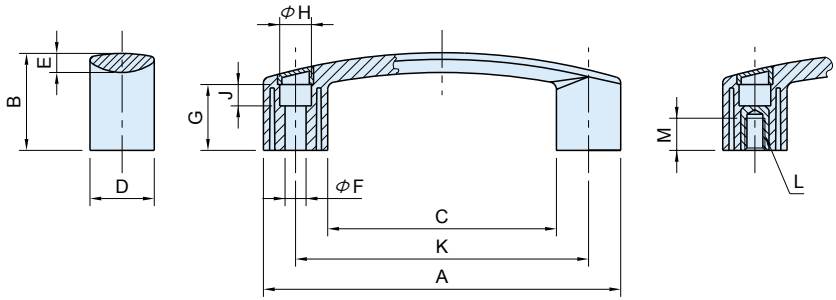

EAG-C
(취부 홀 타입)

EAG-B
(암나사 타입)

타 입		A	B	C	D	E	F	G	H	J	K	L	M
EAG	110	116	35	72	22	7.5	6.5	23.5	10.5	6.5	93.5±0.5	M6×1	12
	140	144	39	92	26	8.5	8.5	26.5	13.5	8.5	117 ±0.5	M8×1.25	13
	180	178	45	122	28	9.5		32		14	150 ±1		

취부 홀 타입			암나사 타입		
품 번	질량(g)	가 격	품 번	질량(g)	가 격
EAG110C	35	9,300	EAG110B	45	12,000
EAG140C	55	10,200	EAG140B	65	13,200
EAG180C	78	20,900	EAG180B	98	22,500

특 징

- 손잡이 부분의 곡선 디자인이 미관과 작업성을 높입니다.
- 설치홀 타입은 육각홀 볼트에 의한 설치가 가능합니다. 또 취부할 곳은 전용캡으로 간단하게 씌울 수 있습니다.

주의사항

· 고온 또는 다습한 조건에서 사용할 경우는 수지의 재료 특성이 떨어질 우려가 있습니다.
· 센터캡의 색이 지정되어 있으므로 색상코드를 지정해 주십시오.
· 센터캡은 수송중의 상처나 오물로부터 보호하기 위해 각각 포장하기 때문에 사용자가 조립하여 사용하십시오.

기술데이타

기계 강도

품 번		F_1 [N]	F_2 [N]	L_1 [J]	L_2 [J]
취부 타입	암나사 타입				
EAG110C	EAG110B	2000	1500	8	3
EAG140C	EAG140B	2700	1800	10	4
EAG180C	EAG180B	2700	1500	12	5

들어 올릴 수 있는 하중

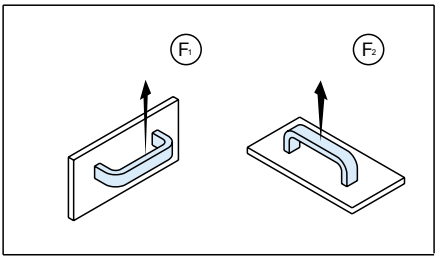

F_1과F_2 통상 작업 조건에서 중량물은 들어 올릴 경우의 파괴점과 평균값입니다.

내충격 강도

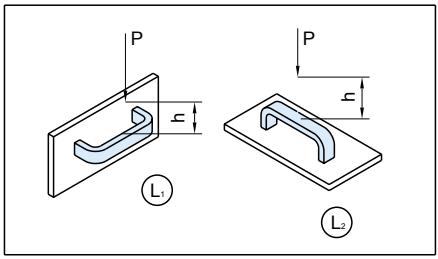

6.7N 경구의 낙하시험에 바탕한 파괴점의 평균값을 기재했습니다.
L(J)=P(N)xh(m)

■주문품번(센터 캡의 색상 코드를 지정해주십시오.)

EAG110C - BR

품번 색 코드

※위 품번이 EAG110C, 센터캡이 검정인 경우입니다.

색 코드	센터 캡 색상
OG	오렌지
GR	회색
YE	노랑
LB	연파랑
BR	검정
RE	빨강

오렌지 회색 노랑 연파랑 검정 빨강

참조페이지

센터캡의 취부 분리 방법은 P.31를 참고하십시오.

ESH,EWH 에르고 안전 핸들, 에르고 윙 핸들

Original ELESA Model ESP,EWP

ESH(에르고 안전 핸들)

EWH (에르고 윙 핸들)

그립 Ma. **재 질** 나일론 수지 (무광택 검정)
Co. **색 상** 나일론 수지
커버 Ma. **재 질** 나일론 수지
Co. **색 상** 검정, 오렌지, 회색 노랑, 연파랑, 빨강

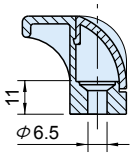

육각렌치 접시 볼트용

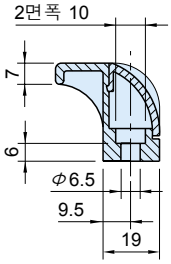

육각 볼트용

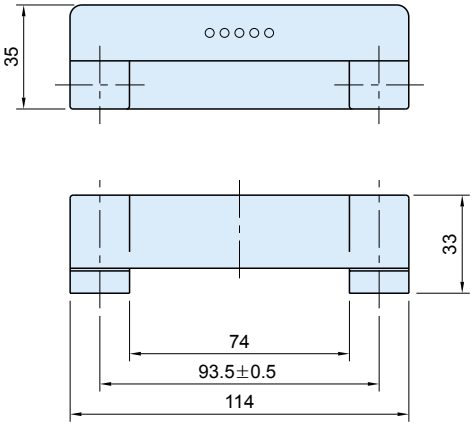

ESH(에르고 안전 핸들)

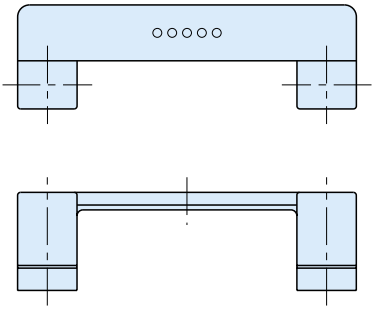

EWH(에르고 윙 핸들)

■ESH(에르고 안전 핸들)

품 번		질량 (g)	가 격
육각렌치 접시볼트용	육각볼트용		
ESH110S	ESH110H	33	9,900

특 징

- ESH는 작업자의 손가락을 보호하는 안전 커버 장착입니다.(커버의 설치 분리는 간단하게 됩니다.)

■EWH(에르고 윙 핸들)

품 번		질량 (g)	가 격
육각렌치 접시볼트용	육각볼트용		
EWH110S	EWH110H	33	9,400

주의사항

· 고온 또는 다습한 조건에서 사용할 경우는 수지의 재료 특성이 떨어질 우려가 있습니다.
· 센터캡의 색이 지정되어 있으므로 색코드를 지정해 주십시오.
· 센터캡은 수송중의 상처나 오물로부터 보호하기 위해 각각 포장하기 때문에 사용자가 조립하여 사용하십시오.

사용예 및 사용방법

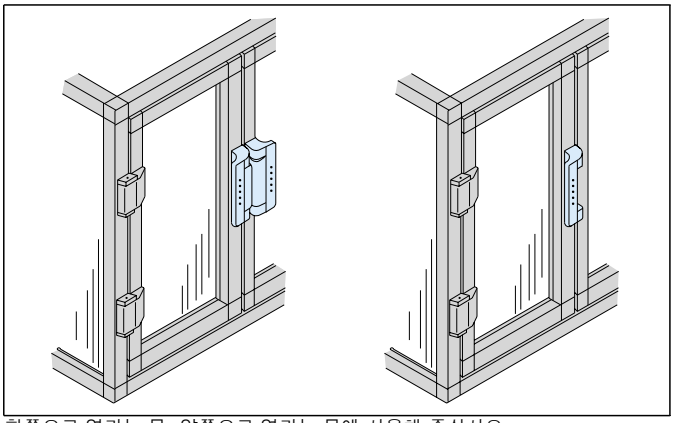

한쪽으로 열리는 문, 양쪽으로 열리는 문에 사용해 주십시오.

■주문품번(커버의 색상 코드를 지정해 주십시오)

ESH110S- BR

품번 색 코드

※위 품번이 ESH110S, 센터캡이 검정인 경우입니다.

색 코드	커버 캡 색상
OG	오렌지
GR	회색
YE	노랑
LB	연파랑
BR	검정
RE	빨강

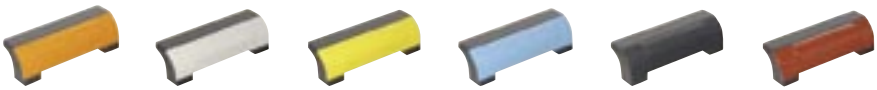

오렌지 회색 노랑 연파랑 검정 빨강

참조페이지

센터캡의 취부 분리 방법은 P.31를 참고하십시오.

EAL 에르고 어져스트 클램프 레버

SUS 방 청 | 사이즈추가 적색문자표기

Original ELESA Model ERX.

암나사 수나사

레버 Ma. **재 질** 나일론수지(유리섬유강화)
Co. **색 상** 무광택 검정

본체 Ma. **재 질** 나일론수지(유리섬유강화)
Co. **색 상** 검정

버튼 Ma. **재 질** 나일론 수지
Co. **색 상** 오렌지

암나사 <황동제>
Ma. **재 질** 황동
<SUS제>
Ma. **재 질** SUS303

수나사 <스틸제>
Ma. **재 질** 스틸
Tr. **처 리** 아연도금
<SUS제>
Ma. **재 질** SUS303

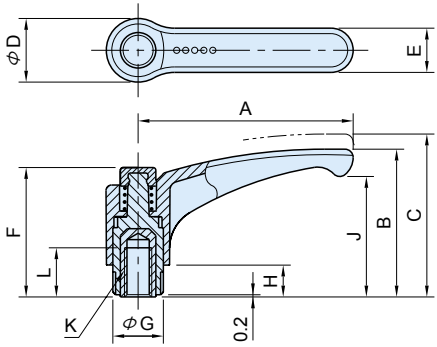

암나사

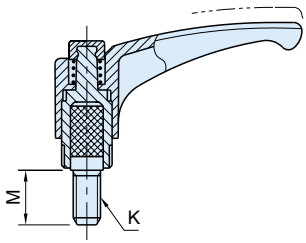

수나사

타 입		치 수	A	B	C	D	E	F	G	H	J	K
EAL	44	18	44	32.5	36	15.5	11	29.5	12	6	25	M 5×0.8
	44A											M 6×1
	63	20	63	43	47	19	13.5	37.5	15	8	34.5	
	63A											M 8×1.25
	78B	24	78	54	58	23	16	47	19	12	44	
	78											M10×1.5
	78A											M12×1.75
	95	26	95	64.5	69	26.5	18	54.5	21.5	13	53	

특 징

- 레버부 전체의 곡선 디자인이 쥐기에 편합니다.
- 본체 하부에 롤렛 연마되어 있어 처음 조임 작업이 편안합니다.
- 버튼 표준색상은 오렌지입니다만 수주제작품으로 검정, 회색, 노랑, 연파랑도 있습니다.

주의사항

- 고온 또는 다습한 조건에서 사용할 경우는 수지의 재료 특성이 떨어질 우려가 있습니다.
- 수주 제작품의 주문 단위는 300개부터 입니다. 또한 납기,가격은 품번,수량에 따라 다르므로 본사로 문의 해주십시오.

■암나사

: 가격다운

황동제				SUS제			
품 번	L	질량(g)	가 격	품 번	L	질량(g)	가 격
EAL44	10	10	6,900	EAL44 -SUS	6	11	13,200
EAL44A			7,200	EAL44A-SUS	10	10	13,200
EAL63	16	21	8,100	EAL63 -SUS	12	22	16,400
EAL63A	13	20	8,100	EAL63A-SUS	13	20	16,400
EAL78B	20	46	9,700	EAL78B-SUS		46	19,400
EAL78	18	44	9,700	EAL78 -SUS	17	44	17,900
EAL78A	17	43	10,600	-	-	-	-
EAL95	20	51	1,2000	EAL95 -SUS	20	52	26,900

■수나사

: 가격다운

스틸제				SUS제			
품 번	M	질량(g)	가 격	품 번	M	질량(g)	가 격
EAL44 ×10	10	11	7,000	-	-	-	-
EAL44 ×16	16	12		-	-	-	-
EAL44 ×20	20	13	7,200	-	-	-	-
EAL44A×16	16	14	6,900	EAL44A×16-SUS	16	14	8,400
EAL44A×20	20	15		-	-	-	-
EAL44A×25	25	16		EAL44A×25-SUS	25	17	9,400
EAL44A×30	30	17	7,300	-	-	-	-
EAL44A×40	40	19		-	-	-	-
EAL63 ×16	16	29	8,400	-	-	-	-
EAL63 ×20	20	30		-	-	-	-
EAL63 ×30	30	32	8,500	-	-	-	-
EAL63A×20	20	32	8,500	EAL63A×20-SUS	20	32	13,200
EAL63A×25	25	34	8,700	-	-	-	-
EAL63A×30	30	36	8,700	EAL63A×30-SUS	30	36	14,400
EAL63A×35	35	38	8,700	-	-	-	-
EAL63A×40	40	40	8,800	-	-	-	-
EAL63A×50	50	43	9,100	-	-	-	-
EAL63A×60	60	46	9,300	-	-	-	-
EAL78 ×20	20	58	10,900	EAL78 ×20-SUS	20	58	19,400
EAL78 ×25	25	61	10,900	-	-	-	-
EAL78 ×30	30	64	11,100	EAL78 ×30-SUS	30	64	19,400
EAL78 ×40	40	70	11,100	EAL78 ×40-SUS	40	67	20,900
EAL78 ×50	50	76	11,700	-	-	-	-
EAL78 ×60	60	82	11,100	-	-	-	-
EAL78A×25	25	71	10,800	-	-	-	-
EAL78A×30	30	74	11,100	EAL78A×30-SUS	30	74	28,400
EAL78A×50	50	78	13,200	EAL78A×50-SUS	50	79	28,400
EAL95 ×30	30	86	12,700	EAL95 ×30-SUS	30	87	29,900
EAL95 ×50	50	90	15,000	EAL95 ×50-SUS	50	93	34,400

사용예 및 사용방법

레버를 당겨올리면, 맞물려 있던 레버와 나사부의 셀레션이 떨어집니다.

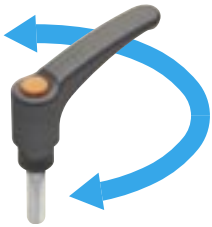

레버만 프리해지므로 원하는 위치까지 돌려 주세요.

손을 놓으면 내장 스프링으로 레버가 원래대로 돌아가 클램프 할 수 있는 상태가 됩니다.(잇수 18의 경우 계산식 36˚ 18= 20˚ 20˚마다 셀레션이 맞물립니다.)

ELH 에르고 레버 핸들

NEW

ELH
(암나사)

ELH
(수나사)

레버
Ma. 재 질 나일론 수지
(유리섬유강화)
Co. 색 상 무광택 검정
암나사,센터홀
Ma. 재 질 황동
수나사
Ma. 재 질 스틸
Tr. 처 리 아연도금

Original ELESA Model ERF.

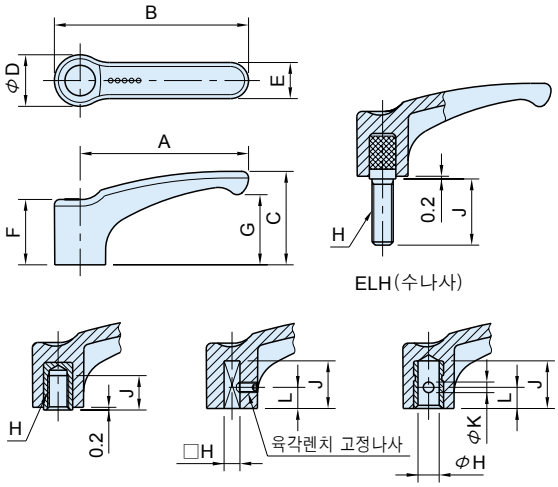

타 입		A	B	C	D	E	F	G
ELH	44	44	52	26.5	15.5	11	19	19
	63	63	73.5	35	19	13.5	24.5	26.5
	78	78	90.5	42	23	16	29.5	32
	95	95	109	51.5	26.5	18	34	40

■ELH(암나사)

품 번	H	J	질량 (g)	가 격
ELH44	M 6×1	12	9	3,700
ELH63	M 8×1.25	13	19	4,300
ELH78	M10×1.5	17	42	5,800
ELH95	M12×1.75	20	48	8,600

■ELH-S(사각 홀)

품 번	H (H10)	J	K	L	질량 (g)	가 격
ELH44- 5S	5	15	M4×0.7	7	5	6,600
ELH63- 6S	6	20		8	11	7,100
ELH78- 8S	8	25	M5×0.8	9	31	8,600
ELH95-10S	10	30		10	37	11,300

■ELH-R(센터 홀)

품 번	H (H9)	J	K	L	질량 (g)	가 격
ELH44- 6R	6	15	3	7	5	4,500
ELH63- 8R	8	20	4	8	11	5,400
ELH78-10R	10	25		9	31	6,900
ELH95-12R	12	30	5	10	37	9,400

■ELH(수나사)

품 번	H	J	질량 (g)	가 격
ELH44×16	M 6×1	16	13	3,600
ELH63×25	M 8×1.25	25	32	4,500
ELH78×30	M10×1.5	30	61	6,100
ELH95×50	M12×1.75	50	85	9,300

주의사항

고온 또는 다습한 조건에서 사용할 경우는 수지의 재료 특성이 떨어질 우려가 있습니다.

캡, 커버의 취부 분리 방법

■취부 방법

① 핸들, 노브류

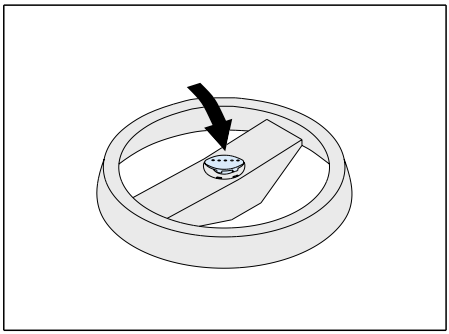

② 안전 핸들, 윙 핸들

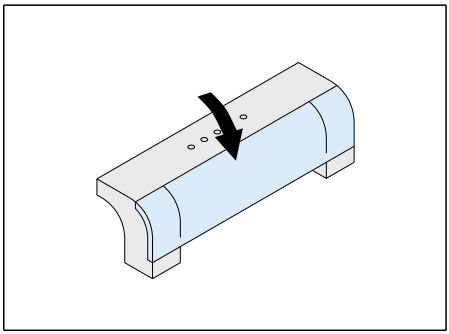

취부는 스냅식으로 간단합니다.

■분리방법

① 핸들류

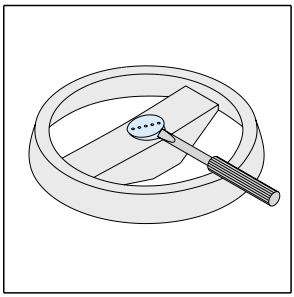

캡의 절단부에 마이너스 드라이버 등으로 분리해 주세요.

② 윙너트 암나사

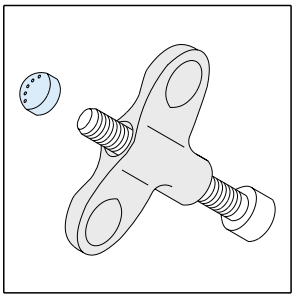

뒤에서 볼트를 꽂아 밀어내어 분리해 주세요.

③ 윙너트 수나사

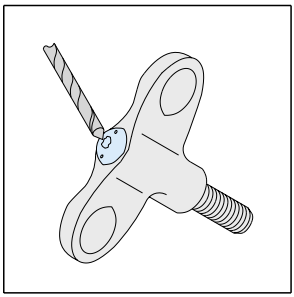

캡상부에 뾰족한 공구로 홀을 뚫어 분리해 주세요.

④ 안전 핸들, 윙 행들

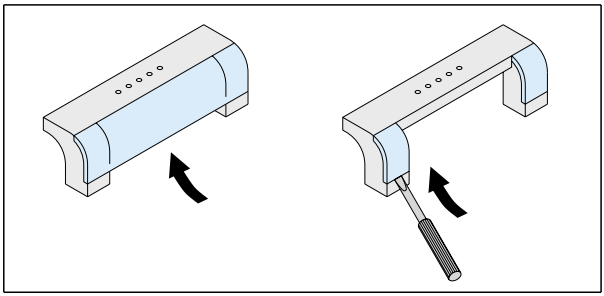

커버를 위로 밀어올려 분리해 주세요.
(윙 핸들의 경우는 마이너스 드라이버를 사용하면 간단하게 분리됩니다.)